| Revize | | Datum revize | Schválil |
|---|---|---|---|
| - | - | - | - |

**AQUA PROCON s.r.o.**
Projektová a inženýrská společnost
Palackého tř. 12, 612 00 Brno
tel.: +420 541 426 011, fax: +420 541 426 012
E-mail: info@aquaprocon.cz
www.aquaprocon.cz

| | | Paré |
|---|---|---|
| *Vedoucí projektu* | Ing. Jan Polášek | |
| *Zástupce vedoucího projektu* | Ing. Vladimír Oppelt | |
| *Zodpovědný projektant* | Ing. Jaroslav Bedáň | |
| *Vypracoval* | Ing. Jaroslav Bedáň | |
| *Kontroloval* | Ing. Jan Polášek | |

| | |
|---|---|
| *Investor* | Vodohospodářská zařízení Šumperk, a.s. |
| *Objednatel* | OHL ŽS, a.s. |

| | | | |
|---|---|---|---|
| *Akce* | ZLEPŠENÍ KVALITY VOD HORNÍHO POVODÍ ŘEKY MORAVY - II. FÁZE | *Zakázkové číslo* | 1323510-21-01 |
| | | *Stupeň* | RDS=DPS |
| | | *Datum* | srpen 2014 |
| *Podprojekt* | 4A Město Mohelnice - intenzifikace ČOV | *Soubor* | RD_4A-017-2-8_Rozvadec_RS.dwg |
| *Objek* | SO 4A.017 STAVEBNÍ ELEKTROINSTALACE | *Tiskový soubor* | RD_4A-017-5_0_6xA4_OCE.pdf |
| | | *Formát* | 7xA4 |
| *Podobjekt* | - | *Měřítko* | - |

| | | | |
|---|---|---|---|
| *Příloha* | ROZVADĚČ RS2.2 | *Číslo přílohy* 4A-017-5 | *Revize* 0 |

# OBSAH


| Strana | Nazev stranky | Poznamka | Datum | Zpracoval |
|---|---|---|---|---|
| 1 | OBSAH | | | |
| 2 | POHLED | | | |
| 3 | PRIVOD, VYVODY | | | |
| 4 | OSVETLENI, ZASUVKY 230V/16A | | | |
| 5 | TEMPEROVANI, | | | |
| 6 | ZASUVKOVE SKRINE 400V, EL. POHON VRAT | | | |


| akce | příloha | | | | | | |
|---|---|---|---|---|---|---|---|
| Horní Pomoraví II – jih<br>4A Město Mohelnice–intenzifikace ČOV | SO 4A.017 STAVEBNÍ ELEKTROINSTALACE<br>Rozvadie RS2.2 | projektant | Ing. Jaroslav Bedáň | stupeň | RDS=DPS | list č. 1 | příloha č. 4A–017–5 |
| | | kreslil | Ing. Jaroslav Bedáň | soubor | | listů celkem 6 | |
| | | datum | srpen 2014 | zakázka | 1323510–21–01 | | |

| 1 | 2 | 3 | 4 | 5 | 6 | 7 | 8 | 9 | 10 | 11 | 12 | 13 | 14 | 15 | 16 |
|---|---|---|---|---|---|---|---|---|---|---|---|---|---|---|---|

# ROZVÁDĚČ RS2.2 – SO 4A.027 Rekonstrukce stáv. obj. odvod kalu

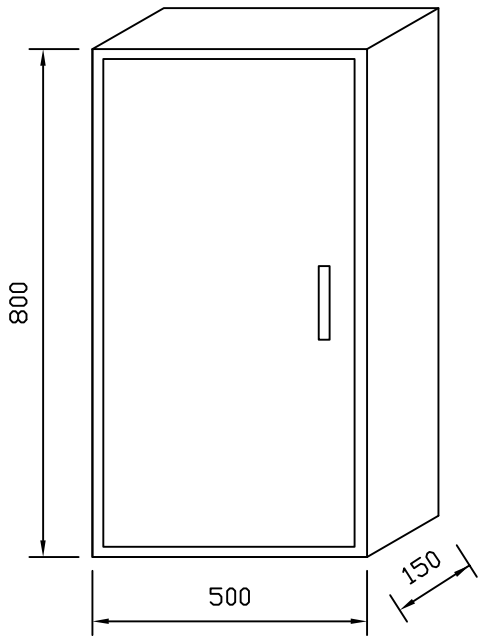


Celoplastový rozváděč

Celkový rozměr VxŠxH 800 x 500 x 150 mm

Krytí IP 54/20

Přívod zdola, vývody dolů

NAPĚŤOVÁ SOUSTAVA : 3PEN (N+PE), 400/230V, 50Hz

OCHRANA PŘED ÚRAZEM EL. PROUDEM – DOTYKEM NEŽIVÝCH ČÁSTÍ:
AUTOMATICKÝM ODPOJENÍM OD ZDROJE V SÍTI TN–C–S
DOPLŇKOVÁ – PROUDOVÝM CHRÁNIČEM, POSPOJOVÁNÍM

OCHRANA PŘED NEBEZPEČNÝM DOTYKEM ŽIVÝCH ČÁSTÍ:
IZOLACÍ, KRYTY

| | | | | | | |
|---|---|---|---|---|---|---|
| akce<br>Horní Pomoraví II – jih<br>4A Město Mohelnice–intenzifikace ČOV | příloha<br>SO 4A.017 STAVEBNÍ ELEKTROINSTALACE<br>Rozvadie RS2.2 | projektant | Ing. Jaroslav Bedáň | stupeň | RDS=DPS | list č. 2 | příloha č. |
| | | kreslil | Ing. Jaroslav Bedáň | soubor | | listů celkem 6 | 4A–017–5 |
| | | datum | srpen 2014 | zakázka | 1323510–21–01 | | |

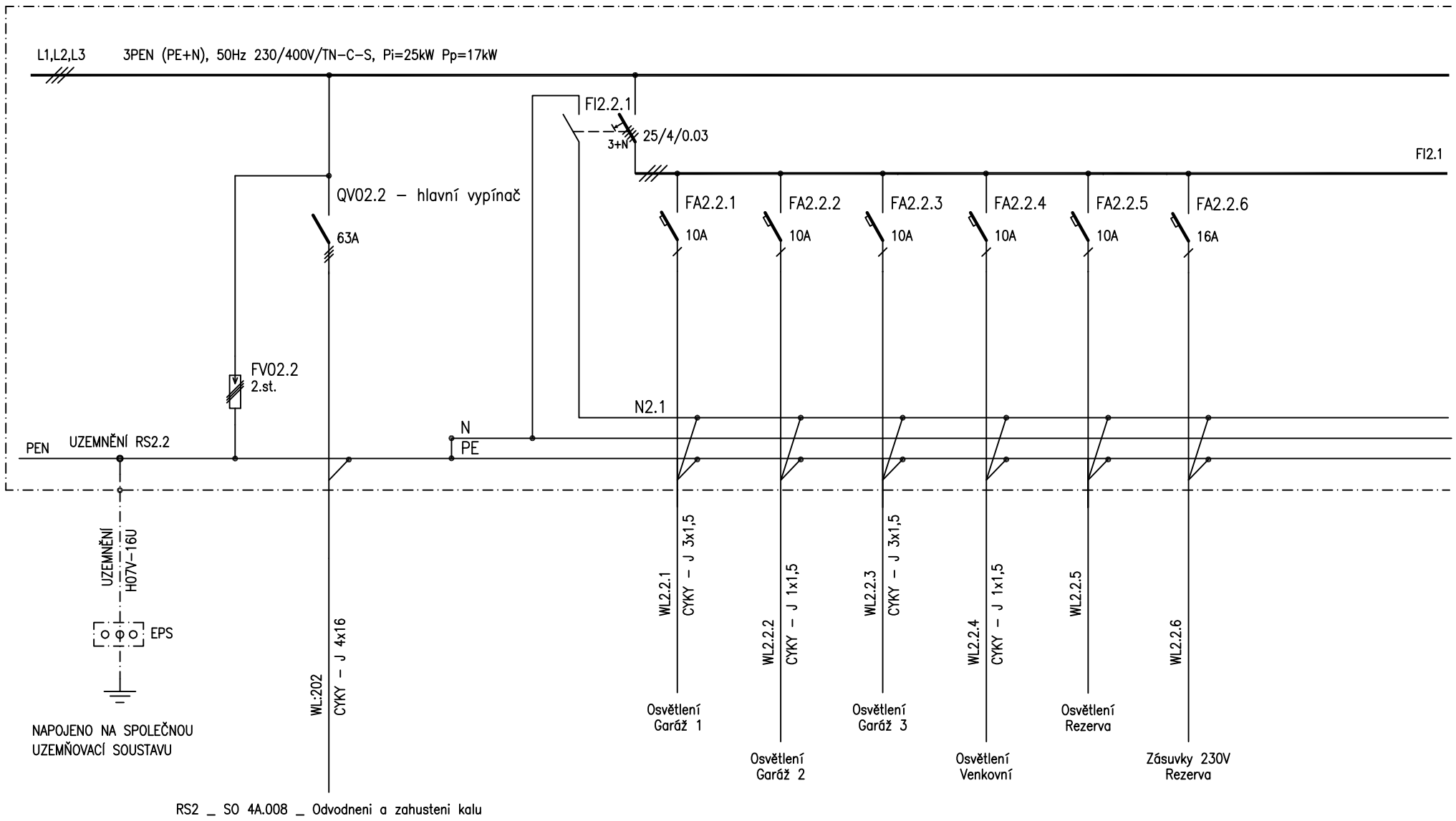


| akce | příloha | | | | | | |
|---|---|---|---|---|---|---|---|
| Horní Pomoraví II – jih<br>4A Město Mohelnice–intenzifikace ČOV | SO 4A.017 STAVEBNÍ ELEKTROINSTALACE<br>Rozvadie RS2.2 | projektant | Ing. Jaroslav Bedáň | stupeň | RDS=DPS | list č. 3 | příloha č. |
| | | kreslil | Ing. Jaroslav Bedáň | soubor | | listů celkem 6 | 4A–017–5 |
| | | datum | srpen 2014 | zakázka | 1323510–21–01 | | |

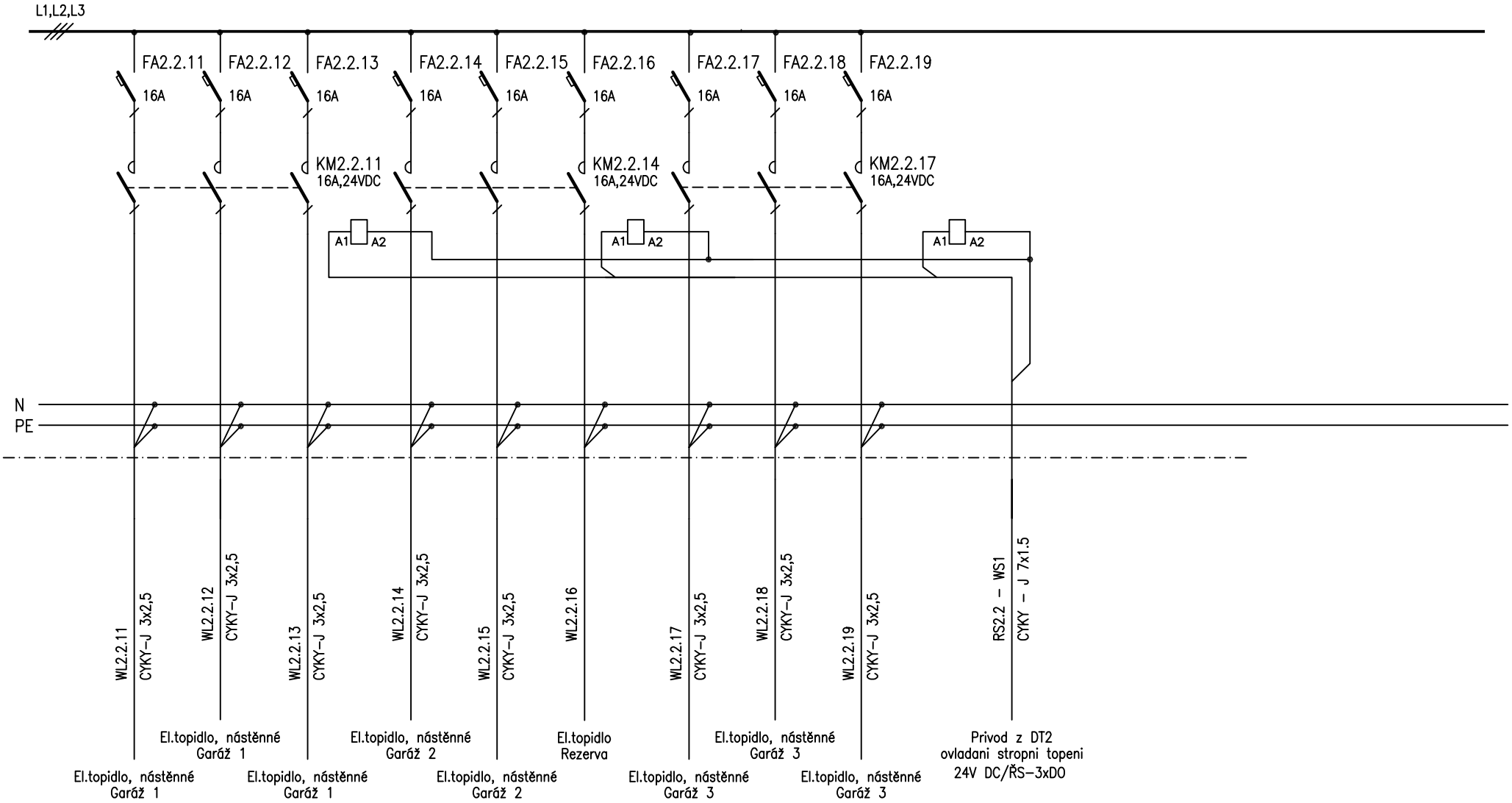


| | | | | | | | |
|---|---|---|---|---|---|---|---|
| akce<br>Horní Pomoraví II – jih<br>4A Město Mohelnice–intenzifikace ČOV | příloha<br>SO 4A.017 STAVEBNÍ ELEKTROINSTALACE<br>Rozvadie RS2.2 | projektant | Ing. Jaroslav Bedáň | stupeň | RDS=DPS | list č. 4 | příloha č. |
| | | kreslil | Ing. Jaroslav Bedáň | soubor | | listů celkem 6 | 4A–017–5 |
| | | datum | srpen 2014 | zakázka | 1323510–21–01 | | |

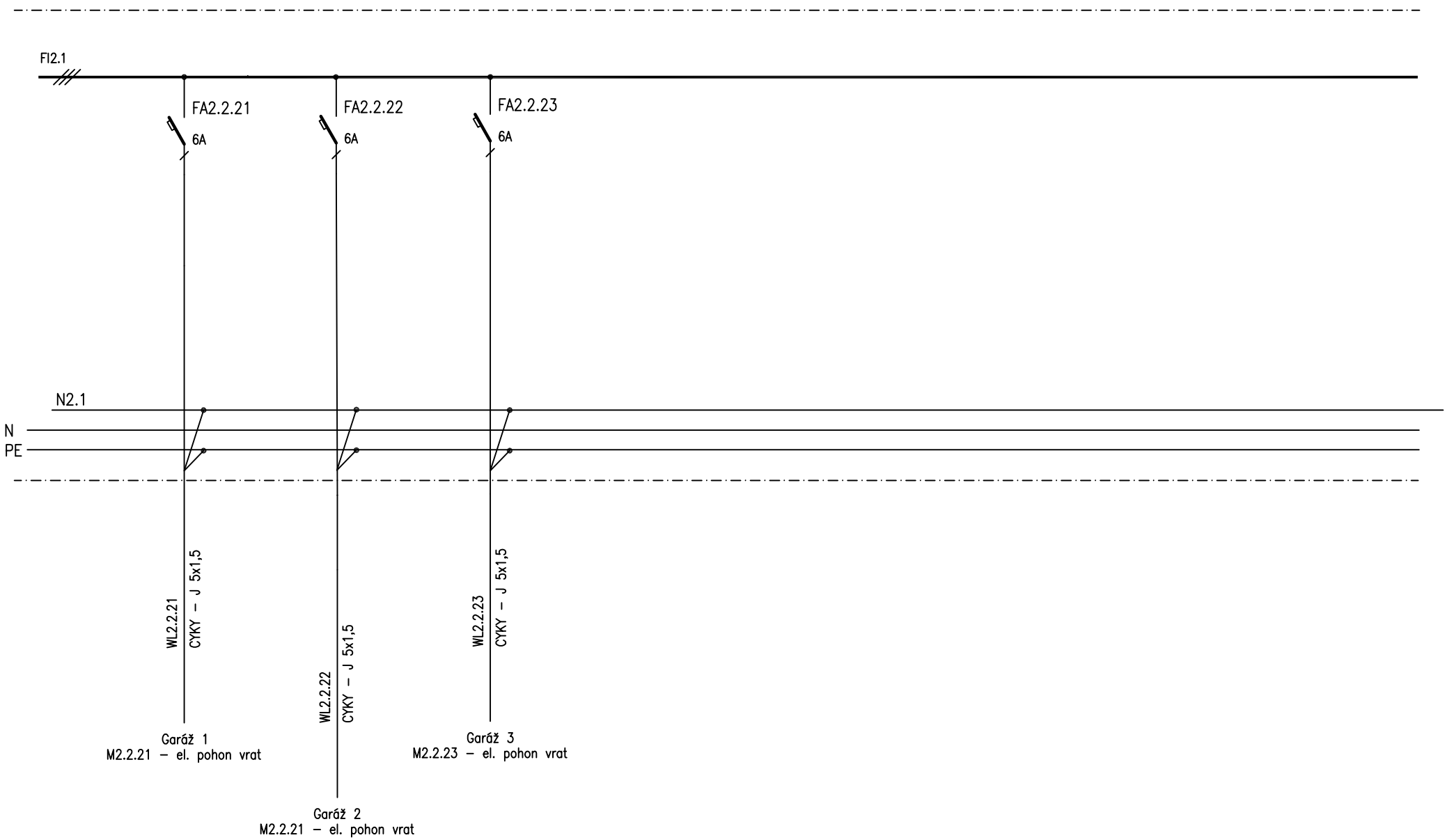


| | | | | | | | |
|---|---|---|---|---|---|---|---|
| akce<br>Horní Pomoraví II – jih<br>4A Město Mohelnice–intenzifikace ČOV | příloha<br>SO 4A.017 STAVEBNÍ ELEKTROINSTALACE<br>Rozvadie RS2.2 | projektant | Ing. Jaroslav Bedáň | stupeň | RDS=DPS | list č.<br>5 | příloha č.<br>4A–017–5 |
| | | kreslil | Ing. Jaroslav Bedáň | soubor | | listů celkem<br>6 | |
| | | datum | srpen 2014 | zakázka | 1323510–21–01 | | |

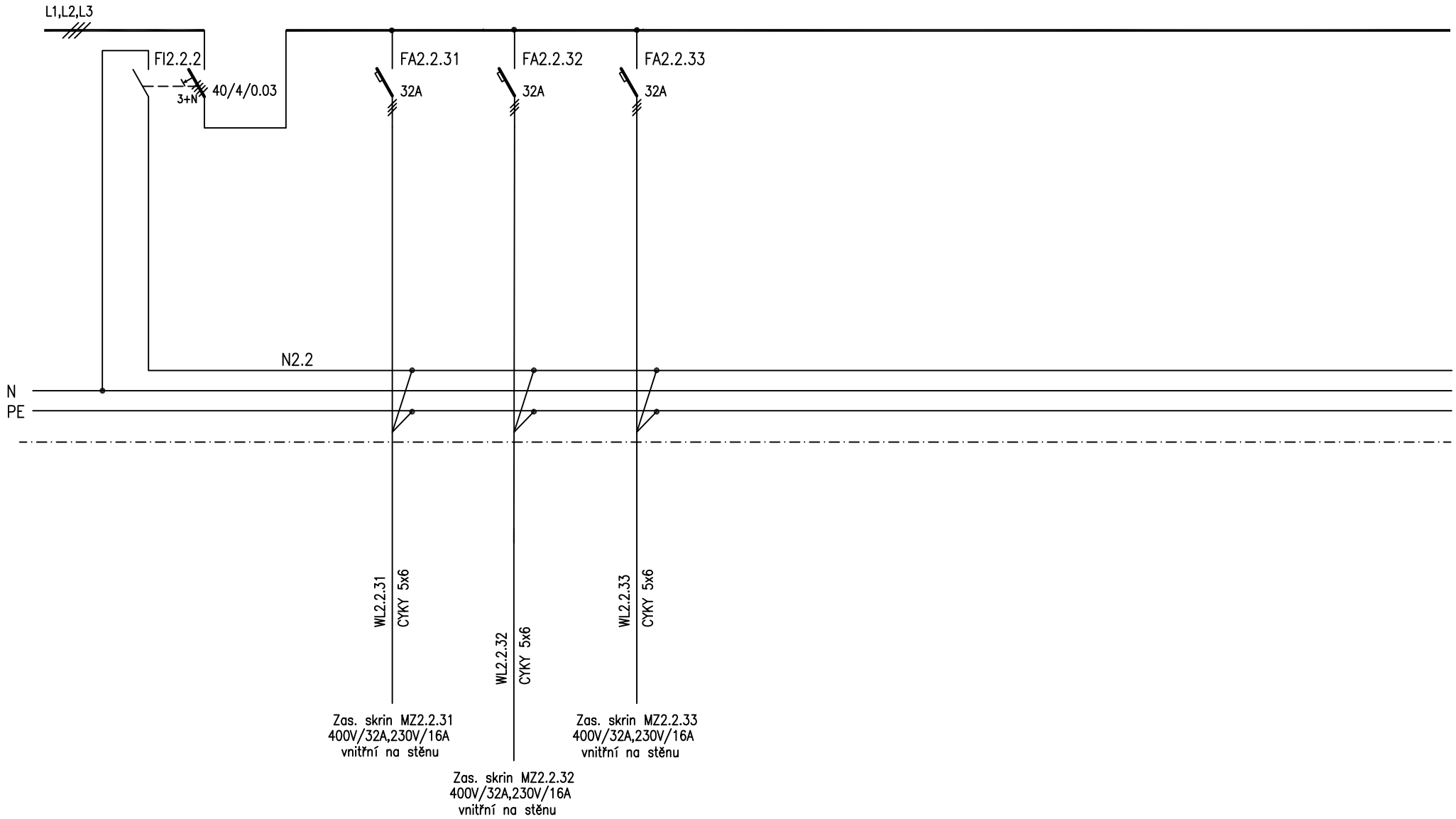


| | | | | | | | |
|---|---|---|---|---|---|---|---|
| akce<br>Horní Pomoraví II – jih<br>4A Město Mohelnice–intenzifikace ČOV | příloha<br>SO 4A.017 STAVEBNÍ ELEKTROINSTALACE<br>Rozvadie RS2.2 | projektant | Ing. Jaroslav Bedáň | stupeň | RDS=DPS | list č.<br>6 | příloha č.<br>4A–017–5 |
| | | kreslil | Ing. Jaroslav Bedáň | soubor | | listů celkem<br>6 | |
| | | datum | srpen 2014 | zakázka | 1323510–21–01 | | |